DS60-425WH2

TECHNISCHE DATEN

ALLGEMEIN

Min. Bildschirmgröße*	17 inch
Max. Bildschirmgröße*	27 inch
Max. Gewicht	8 kg (pro Bildschirm)
Bildschirme	2
VESA-Minimum	75x75 mm
VESA-Maximum	100x100 mm
Tischmontage	Durchführung Klemme
Abstand zur Wand	12.8-46 cm

FUNKTIONALITÄT

Höhenverstellung	29.5-60.7 cm
Weiteneinstellung	33.2 cm
Tiefeneinstellung	6.6-39.8 cm
Abschließbar	Nicht abschließbar
Neigung (Grad)	+90°. -30°
Schwenkbereich (Grad)	+90°. -90°
Rotation (Grad)	360°
Höhe	76.3 cm
Breite	88.8 cm
Tiefe	46 cm
Anpassungstyp	Manuell

INFORMATIONEN

Serie	NEXT Lite
Farbe	Weiß
Hauptmaterial	Stahl
Garantie	5 Jahre
EAN code	8717371449834

*Bitte beachten: Die angegebenen Zollgrößen sind nur ein Anhaltspunkt, kombiniert mit dem Gewicht und den VESA-Größen. Das maximale Gewicht und die VESA-Größe sind absolute Beschränkungen für die Produkte und sollten nicht überschritten werden.

NEOMOUNTS DS60-425WH2 MONITORARM

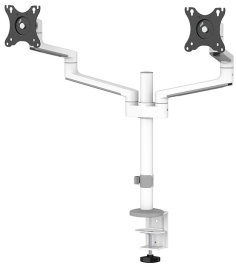

Neomounts NEXT Lite DS60-425WH2 Monitorarm 2 Bildschirme - 17-27" - 0-8 kg/Bildschirm - platzsparendes T-Rex-Modell - 100% plastikfreie Verpackung - weiß

Die Neomounts DS60-425WH2 NEXT Lite ist eine vollbewegliche Tischhalterung für zwei Bildschirme bis zu 27" mit einer maximalen Tragfähigkeit von 8 kg pro Bildschirm. Dank der vielseitigen Neige- (120°), Dreh- (360°) und Schwenkfunktion (180°) lässt sich die Tischhalterung auf den optimalen Blickwinkel für Ihre Bildschirme einstellen. Darüber hinaus lässt sich die Halterung manuell in Höhe und Tiefe verstellen, um die perfekte Arbeitsposition zu finden.

Dank des kurzen T-Rex®-Oberarms des NEXT Lite ist nur eine geringe Tiefe erforderlich, wenn die Halterung in der Nähe einer Wand oder Trennwand aufgestellt wird. Dadurch können die Bildschirme weiter vom Benutzer entfernt aufgestellt werden, was besser für die Augen ist und auch mehr Raum für eine gute ergonomische Arbeitshaltung lässt. Das intelligente interne Kabelmanagementsystem sorgt für eine geordnete Kabelführung. Der DS60-425WH2 ist für Bildschirme mit einem VESA-Lochbild von 75x75 oder 100x100 mm geeignet. Neomounts bietet mehrere optionale VESA-Adapterplatten für verschiedene Lochmuster an. Der DS60-425WH2 verfügt über ein Easy-Release-VESA-System für eine einfache Installation und wird sowohl mit einer Tischklemme als auch mit einer Tülle geliefert.

Die Verpackung des NEXT Lite ist 100% plastikfrei und besteht ausschließlich aus Karton und Papier.

Neomounts®
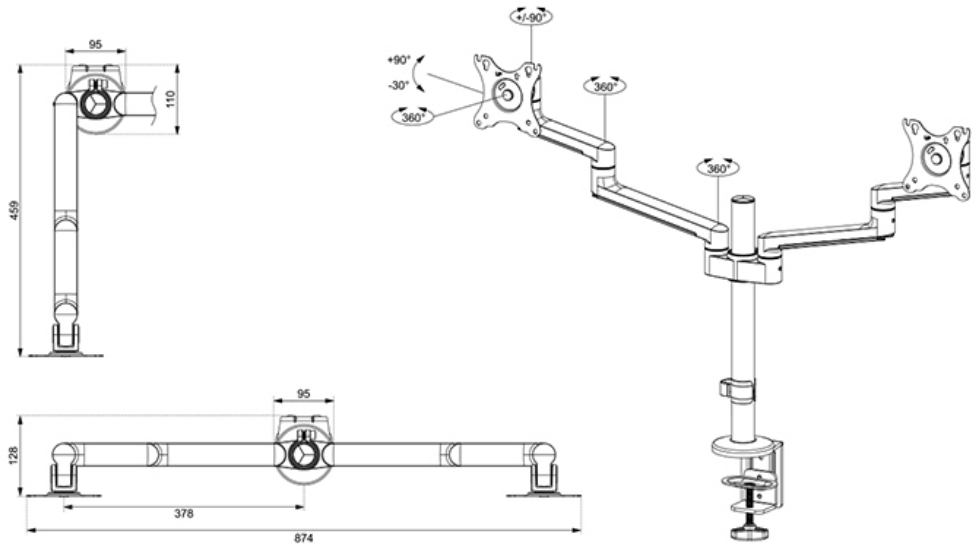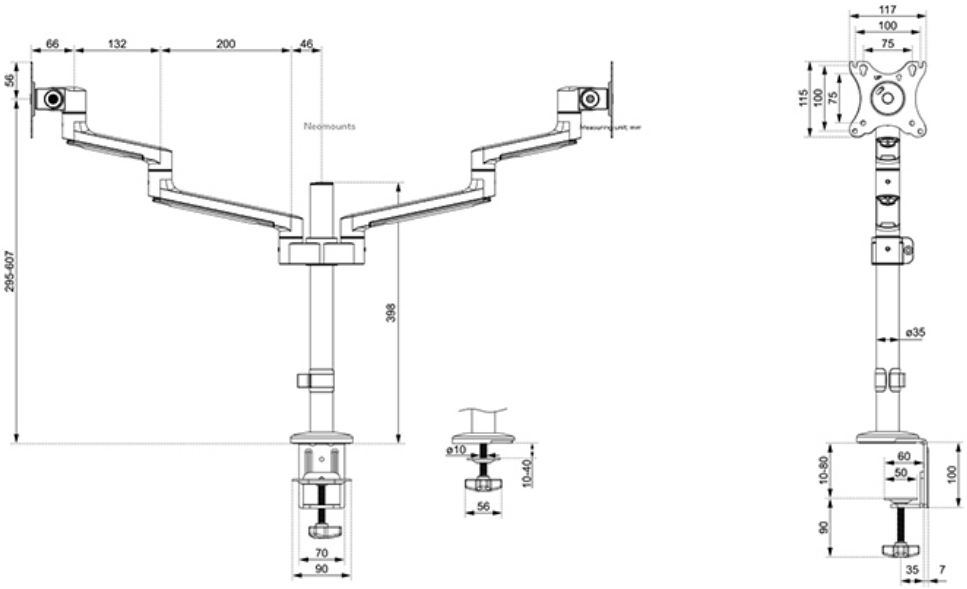
DS60-425WH2 NEOMOUNTS DS60-425WH2 MONITORARM